2203728/3

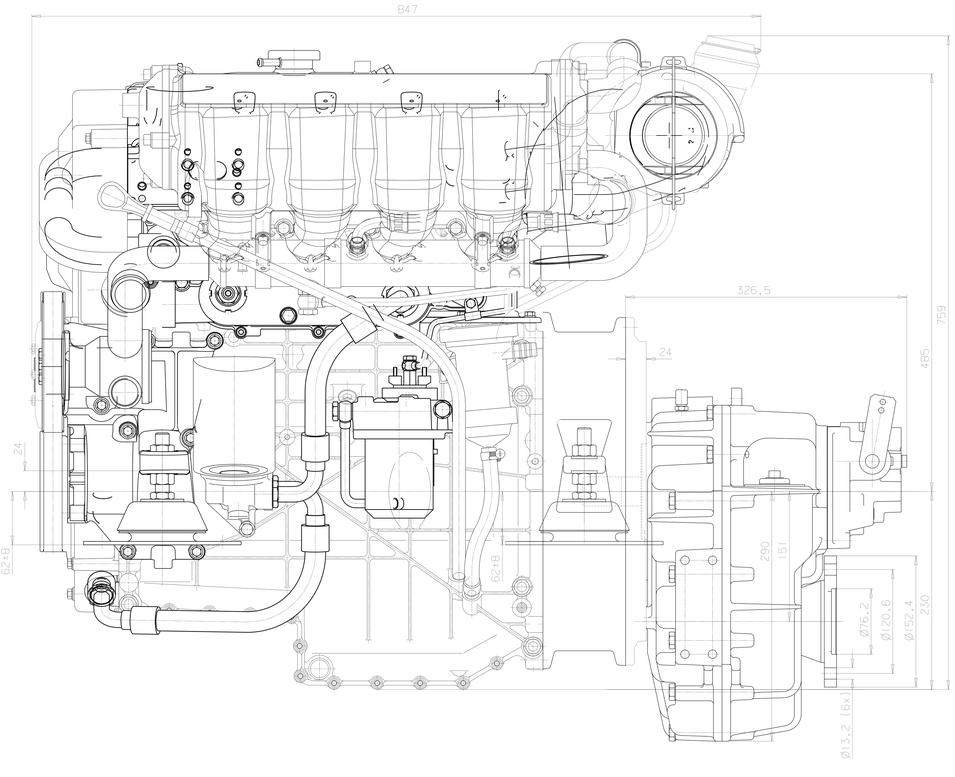

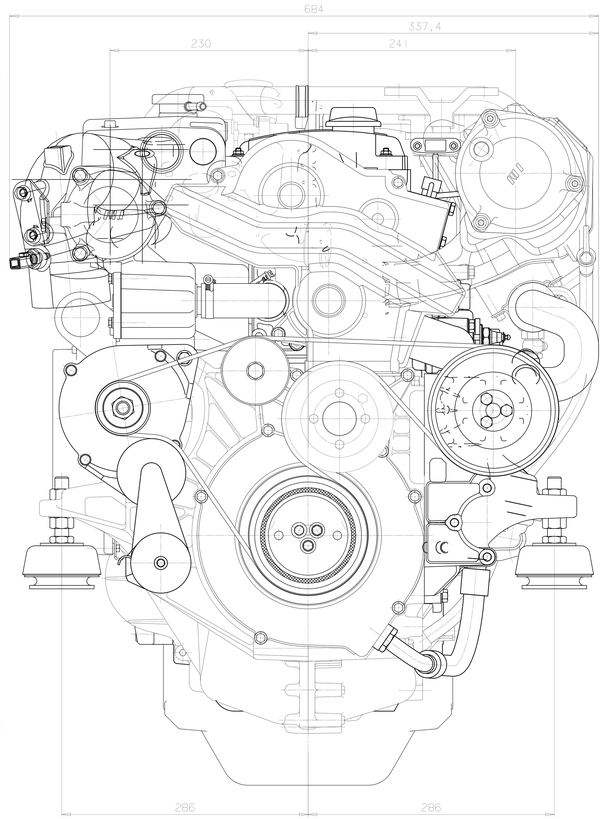

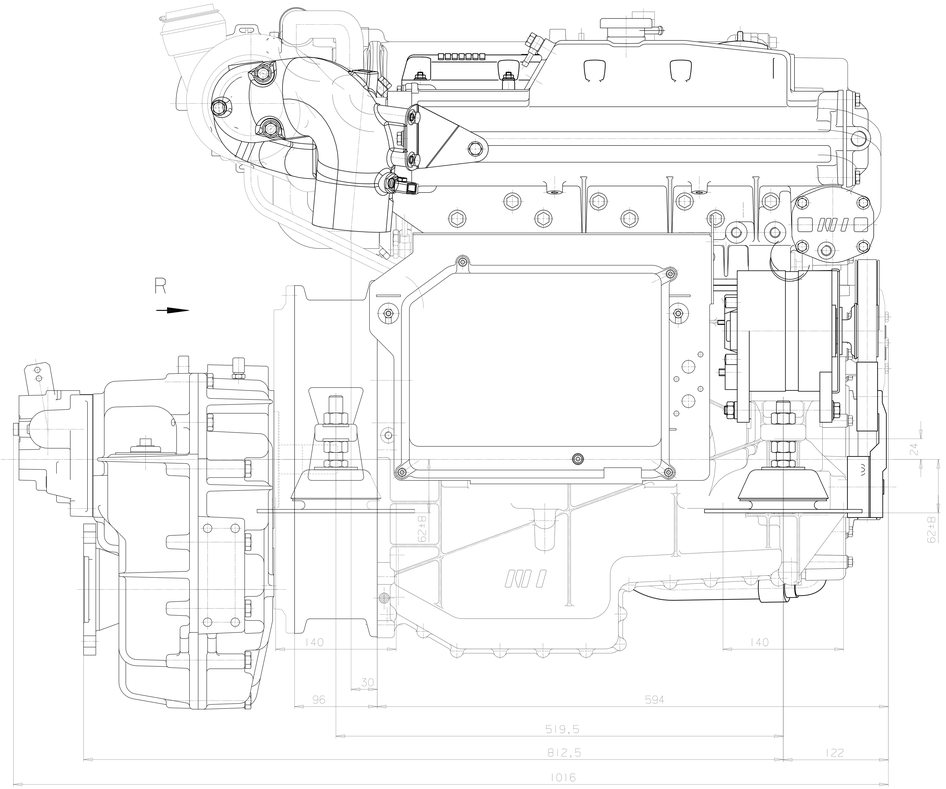

R

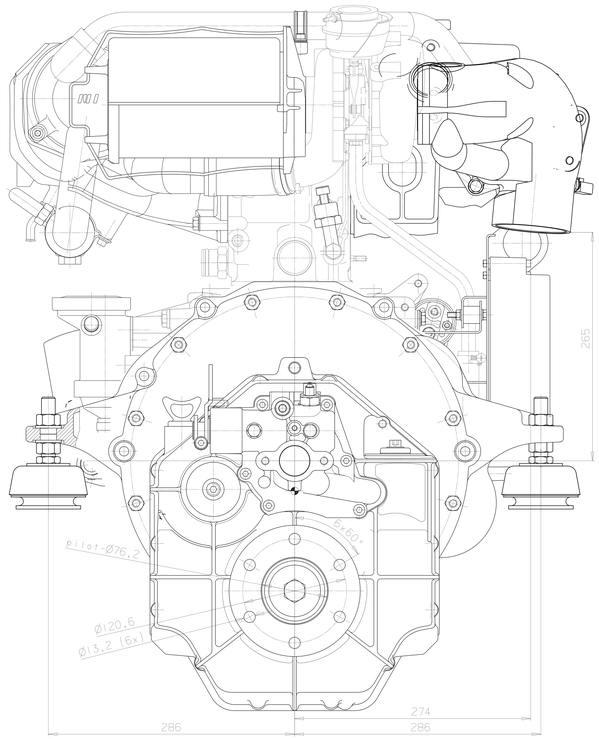

MODELL: 144 GA 87.0
Marine Transmission ZF45

<B> Merkmale mit besonderer Bedeutung/SPECIAL CHARACTERISTICS!

M	Index INDEX	MODIFICATION DATE	NAME	METRIC	gez. 021217 POXHOFER
				Tolerierung ISO 8015	ges.
				FIRST ANGLE PROJECTION	gepr.
					norm.

Format/SIZE: A0 — Masstab/SCALE: 1:2.5

GENERAL TOLERANCES ISO 2768 AND/OR

Kanten nach ISO 13715 / EDGES ACC.TO ISO 13715

Rohteil-Nr./BLANK NO.

ROHTEILGEW. Kg — FERTIGGEW. Kg

Teil aehnl./SIMILAR PART

Zusammenst./ASSY DRAW.

STEYR MOTORS GmbH

Werkstoff/MATERIAL

Endzustand/FINAL CONDITION

Benennung TITLE: EINBAUZNG. 144 GA 87.0 Marine Transmission ZF45

Zeichnungs-Nr./DRAWING NO. 2203728/3

Oberflaechen nach ISO 1302 SURFACE-TEXTURE ACC.TO ISO 1302 | IN:MICRO-METERS | ISO-Grenzmasse und Passungen nach ISO 286 ISO-LIMITS UND FITS ACC. TO ISO 286

Form-und Lagetolerierung nach ISO 1101 GEOMETRICAL TOLERANCING ACC. TO ISO 1101 | Allg. Gewindetoleranzen 6H/6g nach ISO 965-1 GEN. SCREW THREADS-TOLERANCES 6H/6g acc. ISO 965-1

IN ALL CASES THE GERMAN-LANGUAGE VERSION OF THIS DRAWING SHALL BE TAKEN AS AUTHORITATIVE

Blatt SHEET 1 OF 1 | 3D- | Funkt.Gr. FCT GRP 11

Aenderungen nur ueber CAD MODIFICATIONS ONLY BY CAD | TYP 144V38

toleriertes Mass TOLERANCED SIZE | Abmasse DEVIATIONS | Projekt Nr.:

CAD-Format: SteyrIMI 9704

Eigentum der STEYR MOTORS GmbH
Ohne unser Einverstaendnis Ueberlassung an dritte Personen oder Veroeffentlichung nach den gesetzlichen Bestimmungen verboten

Property of STEYR MOTORS GmbH
Transfer to third parties or publication without our consent is prohibited by law

10 20 30 40 50 60 70 80 90 100 DIMENSIONS ARE IN MILLIMETERS